Estanterías para picking con preparador de pedidos

MECALUX

Las operaciones de picking mediante máquinas preparadoras de pedidos o recogepedidos facilitan al operario todas las labores que conlleva su trabajo, ya que le ayudan a acceder a los niveles y transportan la mercancía.

Son máquinas que trabajan en pasillos estrechos y necesitan ir guiadas por su parte inferior.

La cabina con el operario sube a la vez que las horquillas, deteniéndose a la altura óptima de trabajo.

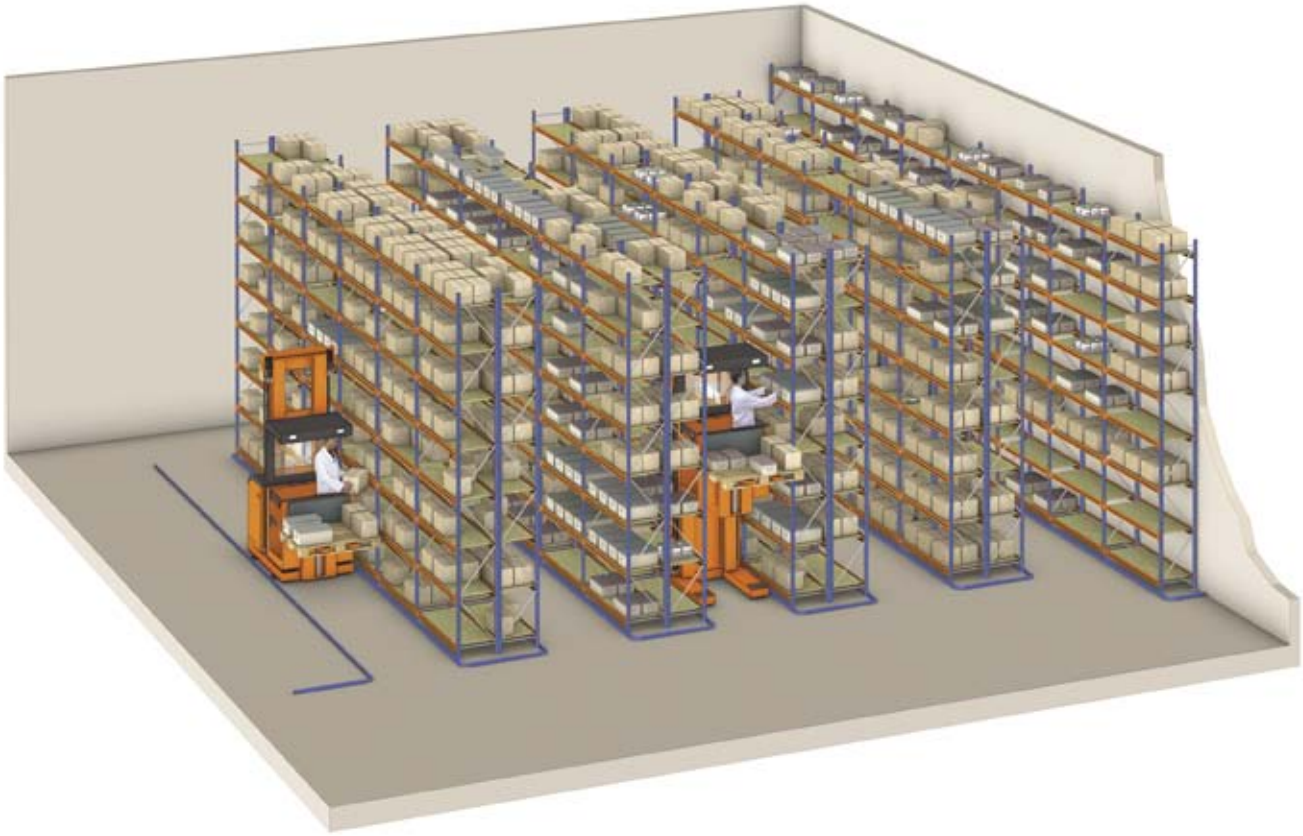

Las ventajas más destacadas obtenidas por este sistema de preparación de pedidos o picking son las siguientes:

- Máximo aprovechamiento en altura.
- Fácil y rápido acceso a cualquier mercancía.
- La misma máquina transporta la carga y al operario.
- Mínimo esfuerzo al acceder al producto almacenado, ya que el operario se sitúa a la altura adecuada.
- Gran capacidad de carga de las máquinas, lo que facilita la preparación por olas o la agrupación de pedidos.
- La misma máquina puede depositar la mercancía en las zonas de consolidación.
- La reposición se realiza utilizando la misma máquina.

M
L
K
J
H

Es un sistema ideal para el almacenaje y clasificación de los productos de media y baja rotación.

Los campos de aplicación son muy variados y la mercancía que se manipula puede ir desde pequeños accesorios hasta cajas de tamaño y peso mediano.

Las estanterías que se emplean son las básicas con las medidas y resistencia apropiadas.

Los diferentes tipos de estantes y puntales, así como la gran variedad de accesorios disponibles (cajones, separaciones, mallas, etc.), permiten adecuarse a las necesidades que en cada caso se plantean.

Hay dos familias de máquinas, las que permiten trabajar sólo en los niveles más bajos (recogepedidos de baja cota) y las que pueden elevar al operario hasta los niveles más altos de las estanterías (recogepedidos de altura).

Las máquinas necesitan ir guiadas por el interior del pasillo. Sólo las de baja cota, cuando se utilizan en pasillos anchos, no necesitan guía.

Recogepedidos de baja cota

Las máquinas de baja cota se utilizan generalmente en las instalaciones donde el picking se realiza en los dos o tres niveles más cercanos al suelo y que tienen la reserva en los niveles más altos.

Recogepedidos de altura

Las máquinas de altura permiten acceder a todos los niveles de la estantería. Disponen de cabinas para el alojamiento del operario, con horquillas frontales para transportar paletas o plataformas sobre las que se deposita la mercancía. El operario sube a la vez que el conjunto cabina/horquillas desplazándose en diagonal sobre el plano frontal de las estanterías.

Trilateral-combi

Es una máquina con la que se puede combinar las operaciones de almacenar paletas en las estanterías y las operaciones de picking en altura, ya que la cabina sube a la vez que las horquillas.

Las carretillas recogepedidos, al igual que las de tipo torre, necesitan ir guiadas por el interior de los pasillos de almacenaje.

El guiado de las máquinas puede ser filoguiado, cuando un hilo enterrado en el suelo produce un campo magnético que dirige el desplazamiento o guiado mecánico mediante perfiles apropiados colocados a ambos lados del pasillo y anclados al suelo.

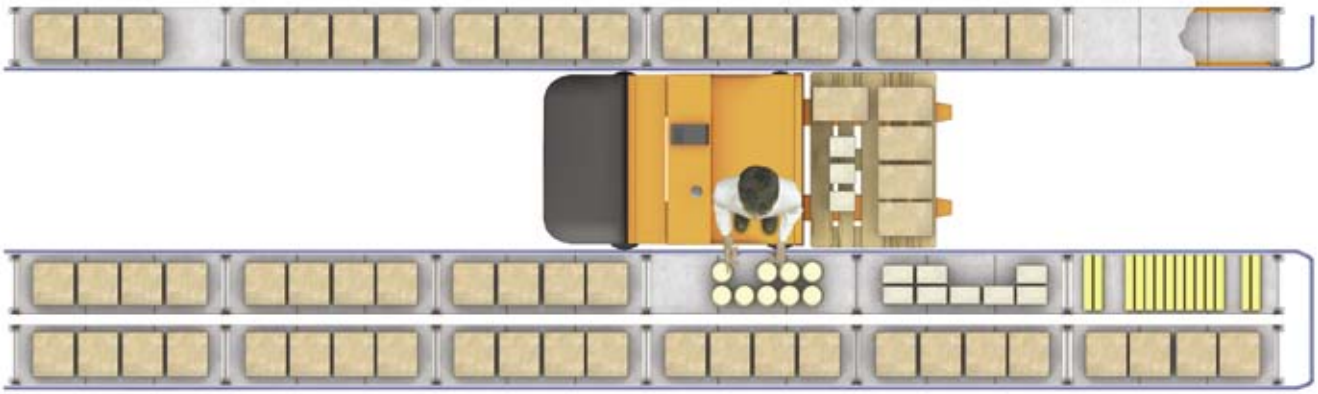

Cada modelo de máquina necesita un tipo de carril guía y un ancho de pasillo diferente. El ancho del pasillo viene definido por la distancia entre los carriles guía y la distancia entre los niveles de carga.

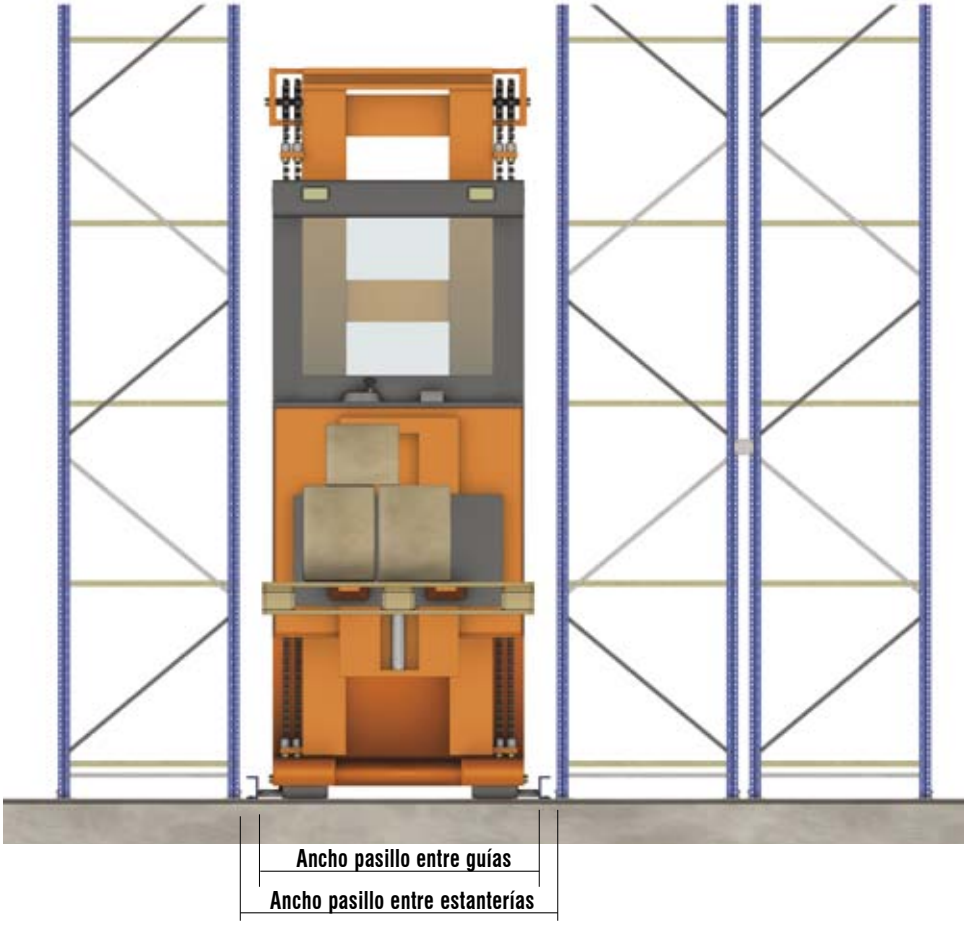

Guiado con perfil UPN 100

Es la solución más habitual, los perfiles se disponen paralelos y anclados al suelo. El primer nivel de almacenaje se coloca por encima del perfil en una posición óptima para poder acceder a la mercancía.

El perfil UPN100 puede ser sustituido por otro tipo de perfil dependiendo de los requerimientos de las máquinas.

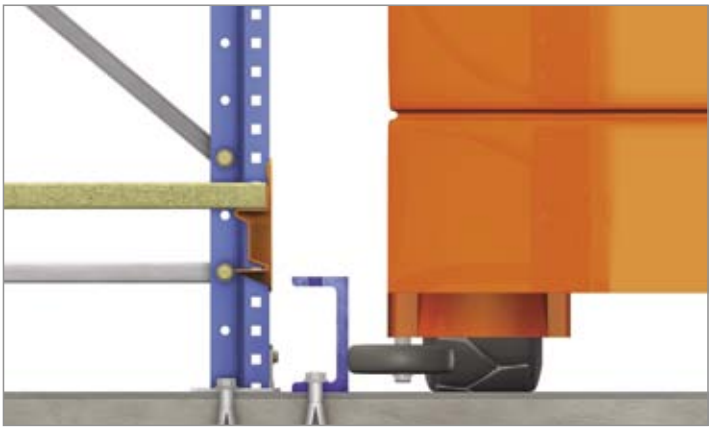

Guiado filoguiado

Un hilo enterrado en el suelo produce el campo magnético que guía la máquina.

Con este tipo de máquina, este sistema de guiado es poco habitual, salvo cuando va combinado con carretillas para paletas de tipo torre trilateral.

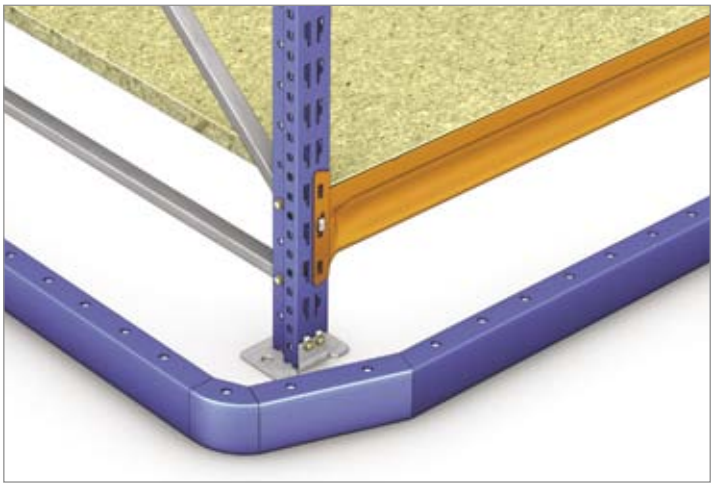

En la entrada de los pasillos con guiado mecánico, se colocan perfiles de entrada con embocaduras para facilitar el centrado de las máquinas.

Es muy habitual que las estanterías básicas para picking servidas con recogepedidos vayan combinadas con otros sistemas de almacenaje, principalmente con estanterías dinámicas o de paletización.

En ambos casos la finalidad principal de las estanterías básicas es el almacenaje de productos de media y baja rotación, destinando las de tipo dinámica o de paletización para los artículos de alta rotación.

Por cada lado de un mismo pasillo podemos tener acceso a diferentes tipos de estanterías.

Ejemplo nº 1

En esta instalación, principalmente con niveles de estantes, una de las estanterías contiene paletas para los productos de alta rotación, que se introducen por un lado con carretillas convencionales. Por el pasillo interior se accede con la recogepedidos a cualquier nivel.

Ejemplo nº 2

Este almacén tiene dos zonas claramente definidas. En la primera hay pasillos con estanterías de estantes para productos de media y baja rotación, los demás pasillos están destinados a paletas servidas con carretillas de tipo torre, a excepción de uno que es común a ambos sistemas.

Las máquinas recogepedidos también pueden entrar en la zona de paletas.

Ejemplo nº 3

En este caso todas las estanterías son para paletas, servidas con carretillas de tipo torre trilateral. En estos pasillos también pueden entrar las máquinas recogepedidos para realizar las operaciones de picking.

Uniones pórtico

Son perfiles que unen las estanterías por su parte superior cuando, por altura, se necesite garantizar la estabilidad transversal.

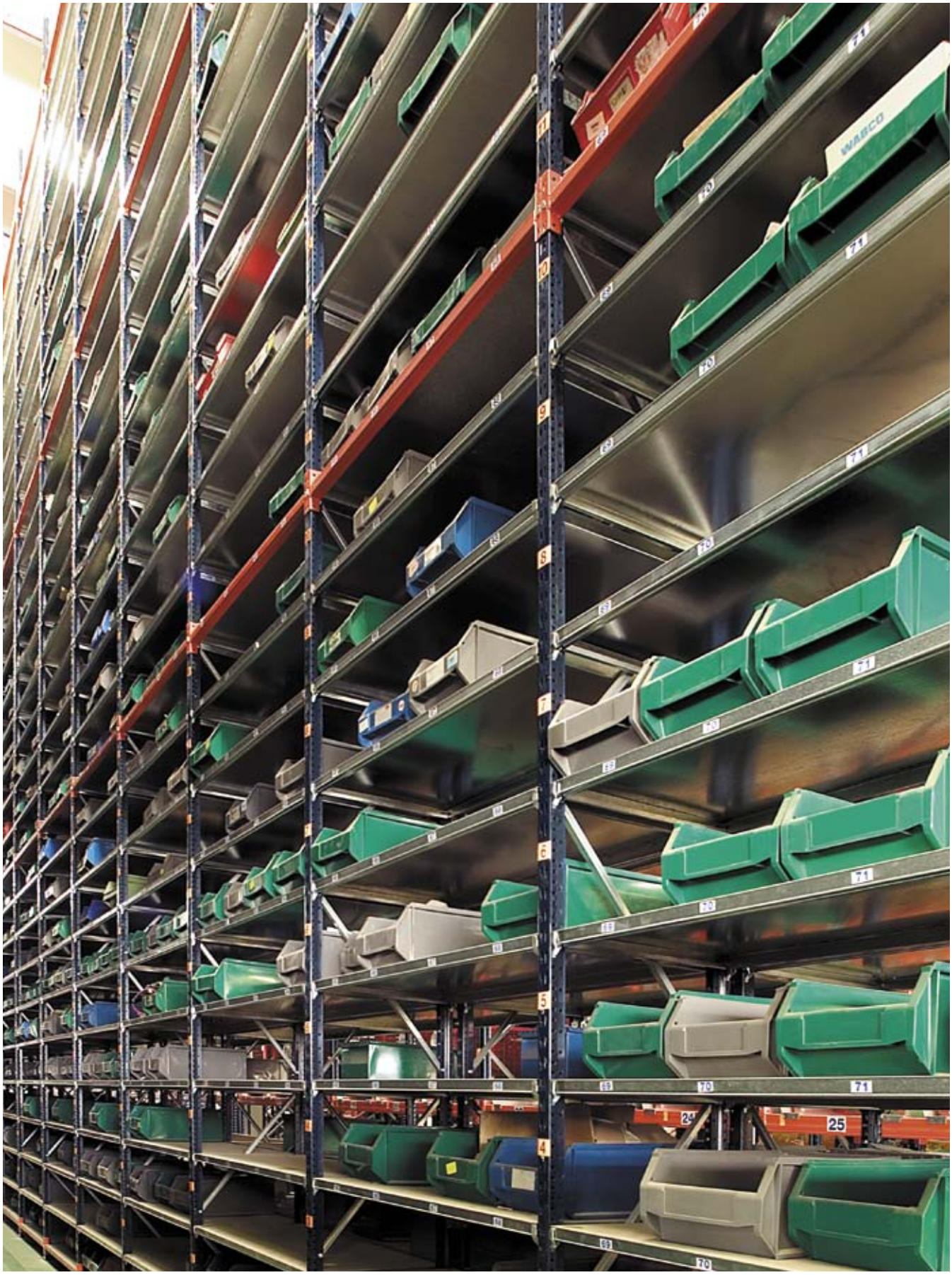
WABCO

e-mail : info@mecalux.cl - mecalux.cl

MECALUX CHILE LTDA

SANTIAGO DE CHILE
Tel. 56 2 28276000
Américo Vespucio Norte 2500, Oficina 304, Vitacura

Mecalux está presente en más de 70 países en todo el mundo

Delegaciones en: Alemania - Argentina - Bélgica - Brasil - Canadá - Chequia - Chile - Colombia - Eslovaquia - España EE.UU. - Francia - Holanda - Italia - México - Perú - Polonia - Portugal - Reino Unido - Turquía - Uruguay

M-003a_08/11